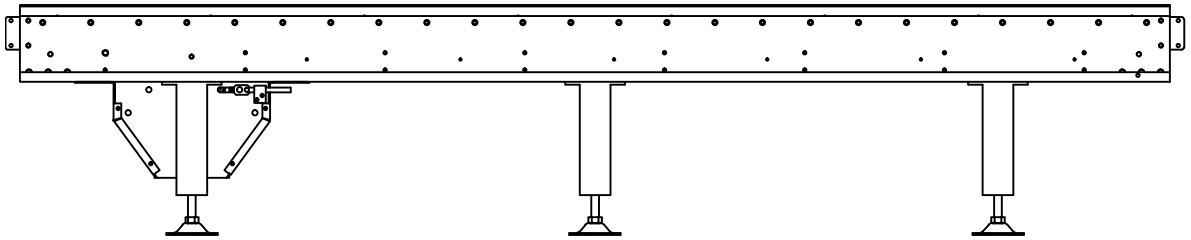

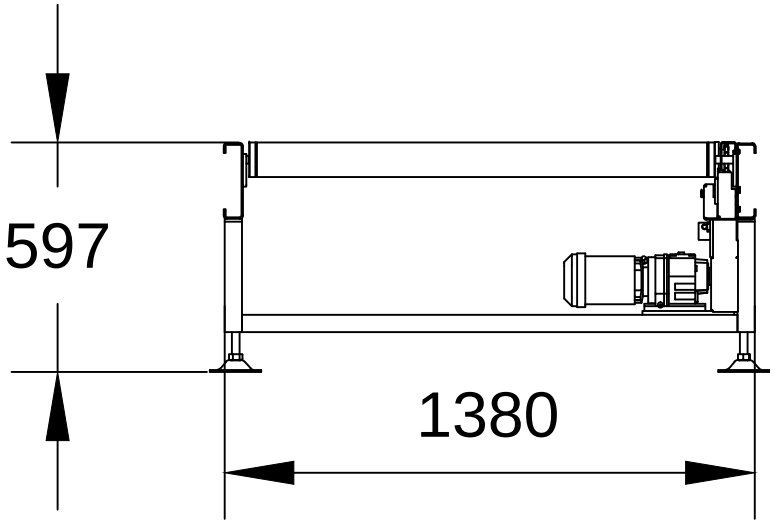
597
1380

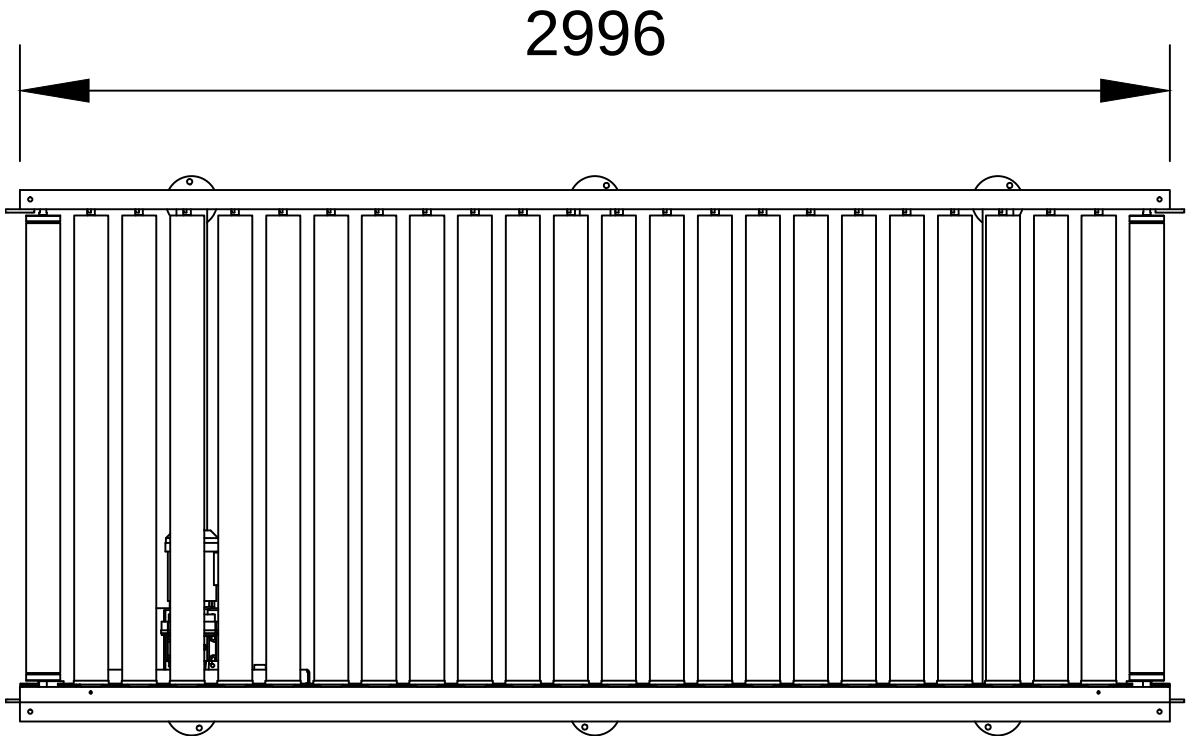
2996