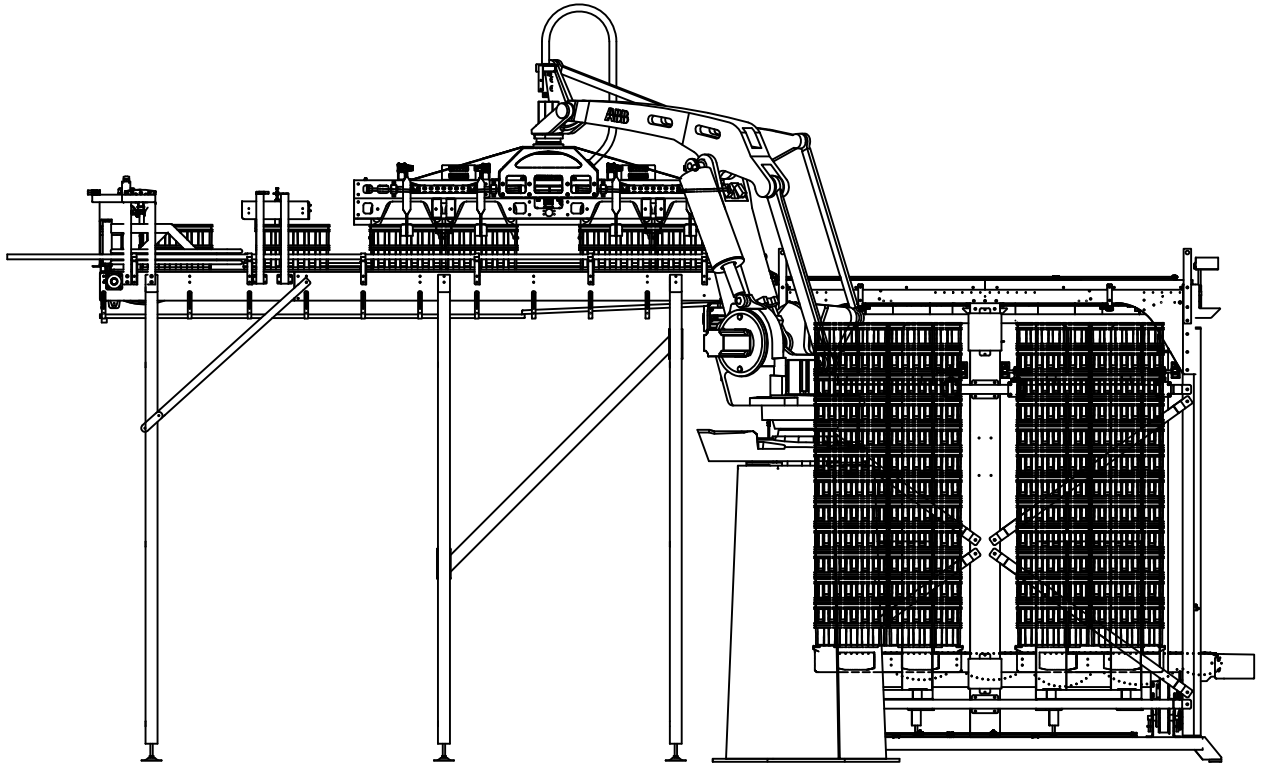

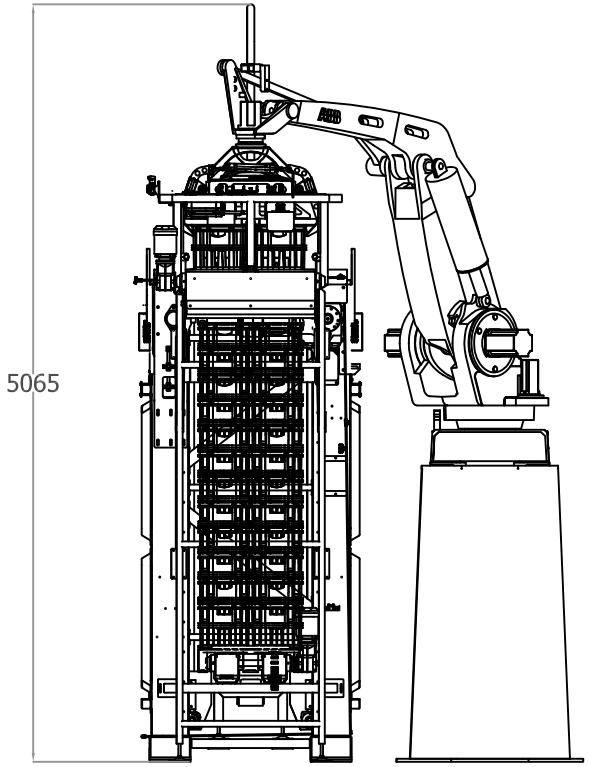
5065

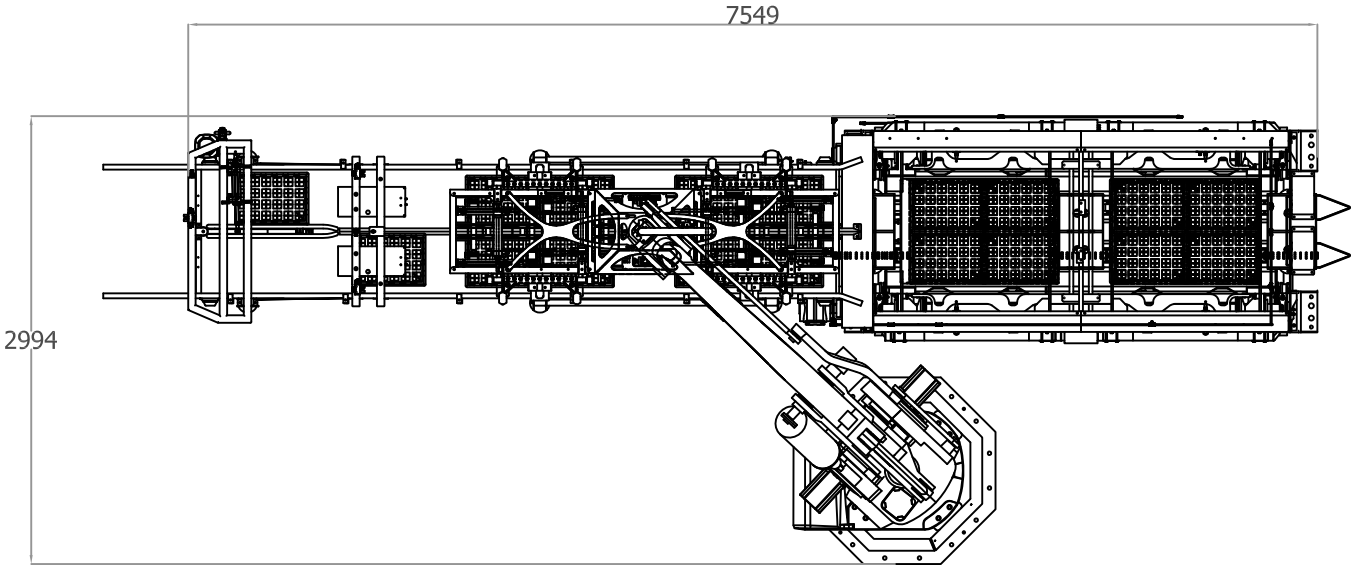
7549
2994